Osaka Metro

御堂筋線なんば駅　駅広告のご案内

構内図

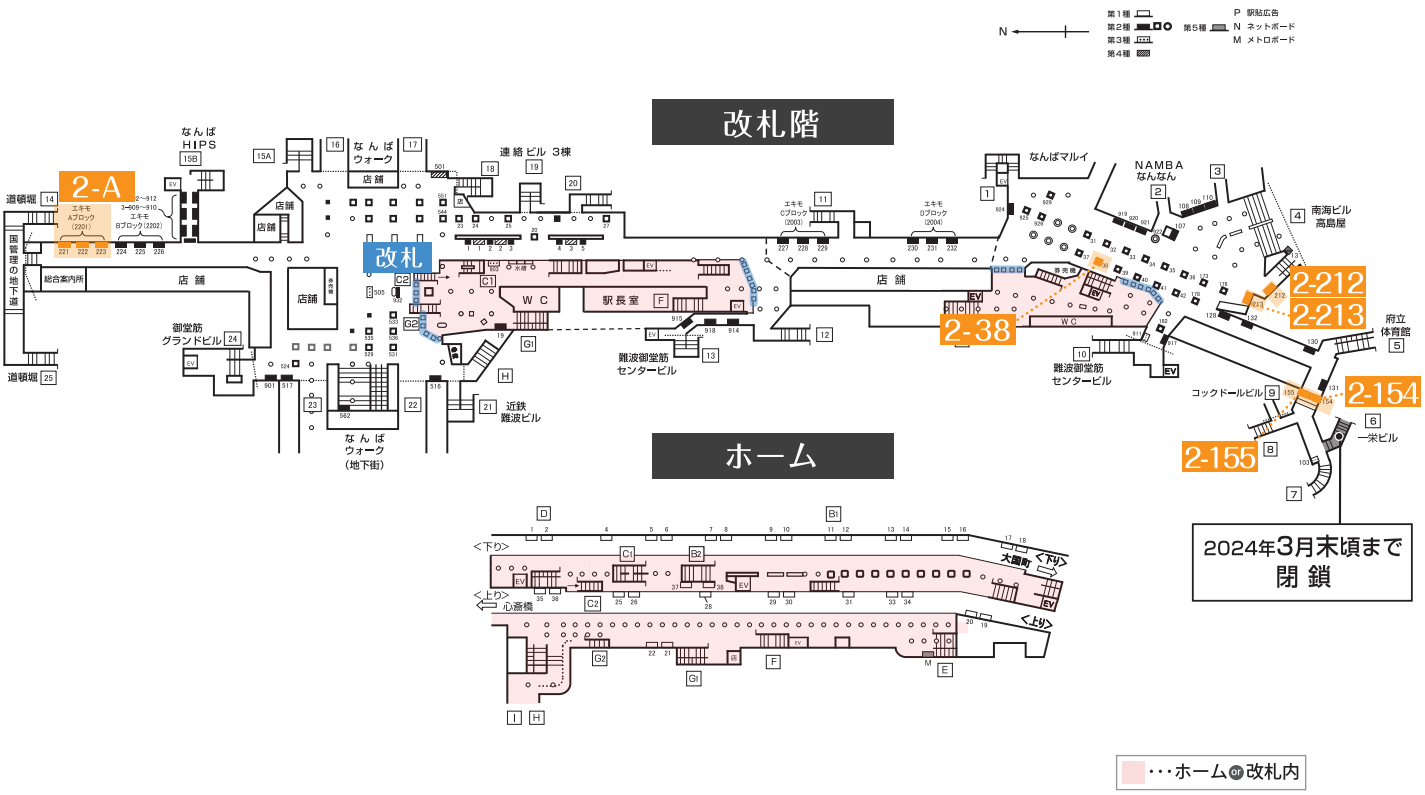

駅看板広告料金一覧表（広告料金は3ヶ月に付）

なんば　2・3・4種

4月3日 現在の空枠

種別	番号	広告料金（3ヶ月）（円）	概寸法（ﾀﾃ×ﾖｺ×面数）（cm）	電力（W×本数）
2	31	843,000	170×93×2	LED
	32	945,000	170×93×3	LED
	33	843,000	170×93×2	LED
	34	1,080,000	170×93×4	LED
	35	1,080,000	170×93×4	LED
	36	843,000	170×93×2	LED
	37	843,000	170×93×2	LED
	38	945,000	170×93×3	LED
	39	945,000	170×93×3	LED
	40	843,000	170×93×2	LED
	41	945,000	170×93×3	LED
	42	843,000	170×93×2	LED
	107	191,000	150×160	40×12
	108	134,000	150×67	40×6
	109	134,000	150×67	40×6
	110	251,000	150×300	40×18
	128	179,000	100×260	40×12
	130	204,000	100×260	40×12
	131	204,000	100×260	40×12
	132	204,000	100×260	40×6

種別	番号	広告料金（3ヶ月）（円）	概寸法（ﾀﾃ×ﾖｺ×面数）（cm）	電力（W×本数）
2	154	110,000	26×305	40×4 20×1
	155	110,000	26×305	40×4 20×1
	173	325,000	70×70×4	20×12
	176	263,000	70×70×4	20×12
	178	325,000	70×70×4	20×12
	182	251,000	70×70×4	20×12
	212	251,000	50×260	40×6
	213	338,000	50×390	40×9
	【ekimo】			
	A	462,000	111×154×3	LED
	B	462,000	111×154×3	LED
	C	594,000	111×154×3	LED
	D	594,000	111×154×3	LED

種別	番号	広告料金（3ヶ月）（円）	概寸法（ﾀﾃ×ﾖｺ×奥行）（cm）	電力（W×本数）
3	103	84,000	97×250	―
4	1	1,187,000	150×480×35	40×4 100V=2kw
	2	1,187,000	150×480×35	
	3	1,187,000	150×480×35	
	4	1,187,000	150×480×35	
	13	350,000	160×230×80	

※印（色）を付けている枠が現在の空枠です。　※空枠は随時変動します。詳しくはお問い合わせ下さい。

■広告料金に消費税は含まれておりません。
■制作料等は別途お見積致します。

株式会社グローアップ
大阪市中央区瓦町４丁目 4-8 瓦町４丁目ビル 5F
〒541-0048 tel 06-6229-2525 0120-40-2055

Osaka Metro　御堂筋線梅　田駅　駅広告のご案内

構内図

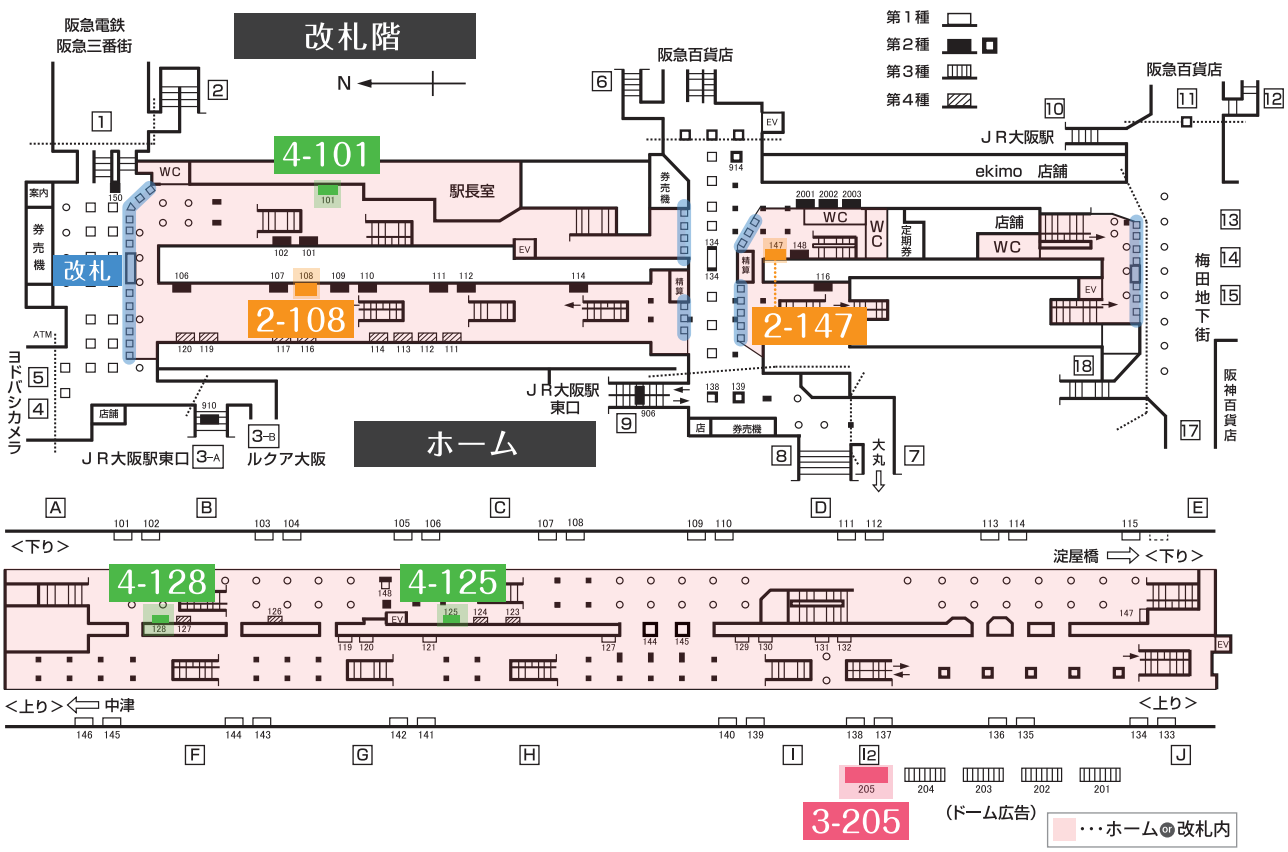

駅看板広告料金一覧表（広告料金は3ヶ月に付）

梅田　2・3・4種

4月3日 現在の空枠

種別	番号	広告料金（3ヶ月）（円）	概寸法（ﾀﾃ×ﾖｺ×面数）（cm）	電力（W×本数）
2	101	1,055,000	135×468	40×12
	102	1,055,000	135×468	40×12
	106	1,213,000	135×468	40×12
	107	1,055,000	135×468	40×12
	108	1,055,000	135×468	40×12
	109	765,000	135×468	40×12
	110	725,000	135×468	40×12
	111	791,000	135×468	40×12
	112	725,000	135×468	40×12
	114	923,000	135×468	40×12
	116	699,000	135×468	40×12
	134	508,000	135×60×2	40×4
	138	382,000	135×70×2	40×4
	139	759,000	135×70×4	40×8
	144	725,000	南北 160×115	40×12
	145	972,000	東 160× 90 西 174× 96	
	147	462,000	130×190	LED電照（導光板方式）
	148	462,000	130×190	
	150	833,000	120×80	LED
	914	791,000	135×72×4	40×12

種別	番号	広告料金（3ヶ月）（円）	概寸法（ﾀﾃ×ﾖｺ×面数）（cm）	電力（W×本数）
【エキモ】				
2	200-1	338,000	98×191	LED電照（導光板方式）
	200-2	338,000	98×191	
	200-3	338,000	98×191	
3	201	1,187,000	208×720	パネル9枚
	202	1,187,000	208×720	パネル9枚
	203	1,187,000	208×720	パネル9枚
	204	1,187,000	208×720	パネル9枚
	205	1,187,000	208×720	パネル9枚

種別	番号	広告料金（3ヶ月）（円）	概寸法（ﾀﾃ×ﾖｺ×面数）（cm）	電力（W×本数）
4	101	1,319,000	135×468×100	40×6 100V 2kw
	111	725,000	135×468×100	
	112	594,000	135×468×100	
	113	594,000	135×468×100	
	114	725,000	135×468×100	
	116	989,000	135×468×100	
	117	989,000	135×468×100	
	118	989,000	135×468×100	
	119	989,000	135×468×100	
	120	1,121,000	135×468×100	
	123	923,000	135×300×65	
	124	659,000	135×300×65	
	125	659,000	135×300×65	
	126	1,055,000	135×300×65	
	127	400,000	135×300×65	
	128	400,000	135×300×65	

■広告料金に消費税は含まれておりません。
■制作料等は別途お見積致します。

株式会社 グローアップ
大阪市中央区瓦町４丁目 4-8 瓦町４丁目ビル 5F
〒541-0048 tel 06-6229-2525 0120-40-2055